SAROS SR8T

2-полосные громкоговорители Saros® 8” для монтажа на поверхность

- *Высококачественные 2-полосные громкоговорители, монтируемые на поверхность*
- *Спроектированы для надежной работы вне и внутри помещений*
- *8 дюймовый НЧ динамик из полипропилена с подвесом из пропитанной ткани для плотного, контролируемого баса и ясных средних частот*
- *Оптимизированные фронтальные фазоинверторы для расширенного низкочастотного диапазона*
- *Титановый купол ВЧ динамиков с рупором для четкого, ясного верхнего диапазона и расширенным управлением диаграммой направленности*
- *Встроенный трансформатор с несколькими ответвлениями 70/100В 60Вт*
- *Крепкая конструкция из ABS пластика с алюминиевыми решетками с порошковой окраской*
- *Разносторонняя и легкая в установке шаровая система крепления*
- *Допускают поворот на 360º и бесконечное число положений*
- *Выходная мощность 200 Вт*
- *Частотный диапазон 60Гц – 18кГц*
- *Номинальное сопротивление 8 Ом*
- *Выпускаются в черном и белом цвете*
- *Допускают окраску для сочетания с окружением*

Громкоговорители Saros® от Crestron® предлагают профессиональное качество звука и гибкость в установке в диапазоне популярных размеров для коммерческого применения. Крепкая конструкция, простота установки и высококлассные компоненты это отличительные признаки линейки громкоговорителей Saros. Идеальные для фоновой или основной музыки, громкой связи и в системах усиления голоса, громкоговорители Saros созданы для достижения плавного, ровного покрытия, высокой выходной мощности и чистого натурального звука благодаря использованию титановых купольных ВЧ динамиков с рупором, высокоэффективных демпфированных конусных НЧ динамиков, фазоинверторов и точно настроенных разделительных фильтров.

Модель Saros SR8T представляет из себя 2-полосный, монтируемый на плоскость громкоговоритель, обладающий 20 сантиметровым НЧ динамиком и 2,5 сантиметровым титановым купольным ВЧ динамиком. Встроенный 60 ваттный трансформатор с несколькими отводами позволяет использовать громкоговоритель в 70 и 100 вольтовых распределенных системах. Выходная мощность на 8 омах достигает колоссальных 200 Вт при диапазоне воспроизводимых частот от 60 Гц до 18 кГц (-10дБ).

Громкоговорители Saros SR8T спроектированы с умом для простой и быстрой установки и долгих лет надежной работы. Контуры его гладкого корпуса великолепно выглядят в ресторанах и ночных клубах, магазинах, молельных домах, конференц-залах, университетах и офисных зданиях. Всепогодная конструкция позволяет их использовать в открытых развлекательных центрах, патио, камерах хранения и плавательных бассейнах.

Обладая уникальной шаровой системой монтажа “QuickBall”, Saros SR8T могут быть установлены на любую ровную поверхность с возможностью быть сориентированными и направленными практически в любом направлении. Кронштейн QuickBall обеспечивает очень простой и крепкий монтаж используя шаровый шарнир не требующий инструментов. Просто расположите громкоговоритель как считаете нужным и закройте рычаг. Для предотвращения несанкционированного открывыния рычага, в комплект поставки входит блокировочный винт.

Кронштейн QuickBall может быть установлен поверх 1-постовой американской, английской или европейской монтажной коробки, позволяя прокладывать кабели сквозь стену и красиво выводить их через прилагаемую накладку. Он так же может быть установлен на фонарный столб или мачту с использованием мачтового крепления (не входит в комплект). Для защиты громкоговорителя с использованием дополнительного защитного троса (SPKA-ST-15[1]), сзади присутствует специальная точка крепления.

Подключение проводов сзади громкоговорителей происходит с использованием отсоединяемой клеммной колодки с возможностью параллельного подключения в конфигурациях с несколькими громкоговорителями. Для защиты проводов от влажности, в комплект входит пыльник. Выбор нужного ответвления трансформатора 70/100 В происходит через утопленный на задней стенке шлиц под отвертку.

Громкоговорители Saros SR8T выпускаются в черном и белом цвете и так же могут быть окрашены в цвет, соответствующий окружению. Стоимость указана за штуку, но заказывать следует парами.

ХАРАКТЕРИСТИКИ

Функциональные характеристики

НЧ динамик: 203мм (8 дюймов) полипропиленовый диффузор с тканым подвесом с развязанными колебательными режимами и стальным дифузородержателем

ВЧ динамик: 25мм (0,98 дюйма) титановый купол, с установленным 90º коническим рупором

Переходная частота: 2 кГц

Сопротивление: 8 Ом (номинальное) с установленным на “8Ω” трансформатором

Ответвления трансформатора: 3,75Вт / 7,5Вт / 15Вт / 30Вт / 60Вт при 70В; 7,5Вт / 15Вт / 30Вт / 60Вт при 100В

Частотная характеристика: 80 Гц – 16 кГц (±3дБ)

Диапазон воспроизводимых частот: 60 Гц – 18 кГц (-10дБ)

Выходная мощность: 200 Вт (8 Ом)

Чувствительность: 91,5 дБ, при 1Вт/1м

SAROS SR8T 2-полосные громкоговорители Saros® 8” на плоскость

Подключения

Input: (1) 4-полюсная отсоединяемая клеммная колодка с фланцами для винтов и пыльником;

Вход громкоговорителя с проходными контактами;

Максимальное сечение провода: 3,3мм^2 (12AWG)

Органы управления

Переключатель трансформатора: (1) утопленный поворотный переключатель под отвертку на задней стенке; используется для выбора 70/100В или 8 Ом

Климатические условия

Температура: от -19ºC до +49ºC

Относительная влажность: от 5% до 95% (без конденсата)

Защита от брызг: IPx4 согласно IEC 60529

Конструкция

Корпус: ABS пластик, текстурированная отделка, можно красить

Решетка: Алюминиевая, порошковое покрытие, можно красить

Крепление: Монтируется на ровную поверхность с возможностью размещения над утопленной 1-постовой монтажной коробкой, 1-постовым английским подрозетником (BS 4662), 1-постовым европейским подрозетником (DIN 49073), крепление на мачту (хомуты в комплект не входят); точка крепления защитного троса (SPKA-ST-15 продается отдельно); стойкий к воровству защитный винт

Диапазон регулировок

По горизонтали: ±30º

По вертикали: ±30º

Поворот: 360º

Размеры

Высота: 338 мм

Ширина: 244 мм

Глубина: 175 мм; 230 мм с монтажным кронштейном

Вес

4,6 кг

МОДЕЛИ И ПРИНАДЛЕЖНОСТИ

Доступные модели

SAROS SR8T-B-T-EACH: 2-полосный уличный громкоговоритель Saros® 8 дюймов, черный текстурированный, один (заказывается по два)

SAROS SR8T-WB-T-EACH: 2-полосный уличный громкоговоритель Saros® 8 дюймов, белый текстурированный, один (заказывается по два)

Доступные принадлежности

SPKA-ST-15: Комплект защиты/крепления тросом, 10 комплектов

Примечания:

1. Компонент(ы) продаются отдельно.

Черного цвета – без накладки

Белого цвета – с установленной накладкой

Монтажный кронштейн QuickBall (входит в комплект)

SAROS SR8T – Белого цвета

SAROS SR8T 2-полосные громкоговорители Saros® 8” на плоскость

Crestron гарантирует оригинальному конечному покупателю что данное Громкоговорительное Изделие Crestron, будучи приобретенным у Crestron напрямую или через авторизованного дилера Crestron, не будет содержать неисправностей в материалах и работе на всем сроке службы изделия, за исключением решетки громкоговорителя и уличных динамиков, которые имеют гарантию пять (5) лет. Crestron обязуется по своему решению и за свои деньги отремонтировать неисправность или заменить Громкоговорительное Изделие на новое или отремонтированное Изделие или на соответствующий эквивалент. В случае замены на новую модель, может потребоваться модификация места крепления. В случае необходимости модификации места крепления, Crestron не несет ответственности или обязательств по такой модификации.

Данный продукт можно приобрести у авторизованного дилера Crestron. Чтобы найти дилера, обратитесь к торговому представителю Crestron в своем регионе. Перечень торговых представителей можно найти на странице www.crestron.com/salesreps или позвонив по телефону 800-237-2041.

Патенты, под действие которых подпадают продукты Crestron, см. На следующем веб-сайте: patents.crestron.com.

Crestron, эмблема Crestron и Saros являются товарными знаками или зарегистрированными товарными знаками Crestron Electronics, Inc. в США и/или других странах. Прочие товарные знаки, зарегистрированные товарные знаки и торговые названия могут использоваться в настоящем документе для указания юридических лиц, владеющих этими знаками и названиями, или их продуктов. Компания Crestron не претендует на марки и названия, принадлежащие другим владельцам. Компания Crestron не несет ответственности за опечатки и ошибки в фотографиях. Характеристики могут быть изменены без предварительного уведомления. © Crestron Electronics, Inc., 2015.

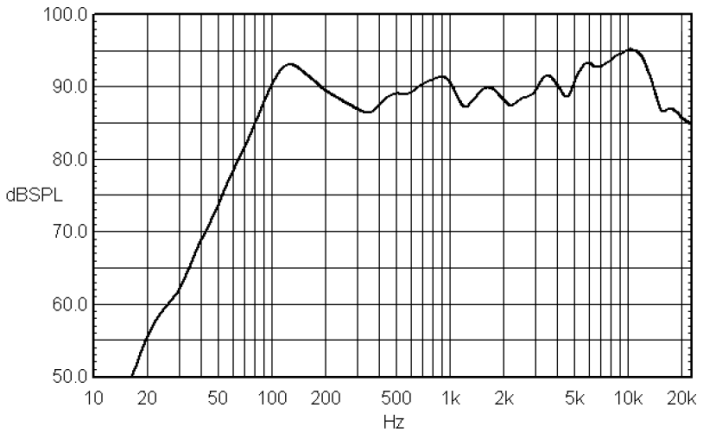

SAROS SR8T – Частотная характеристика

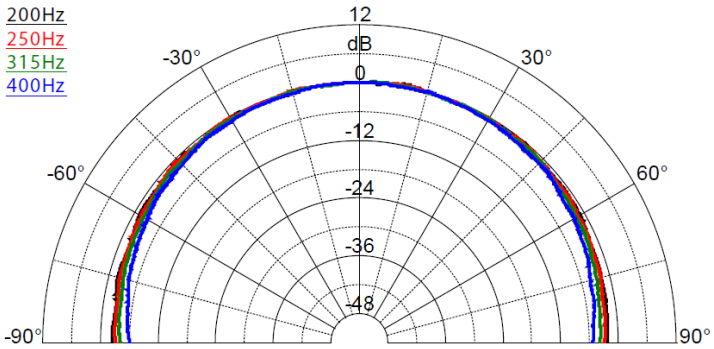

SAROS SR8T – Диаграмма направленности, 200 Гц – 400 Гц

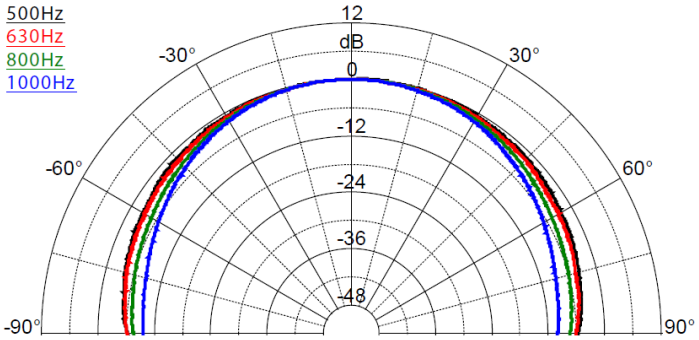

SAROS SR8T – Диаграмма направленности, 500 Гц – 1000 Гц

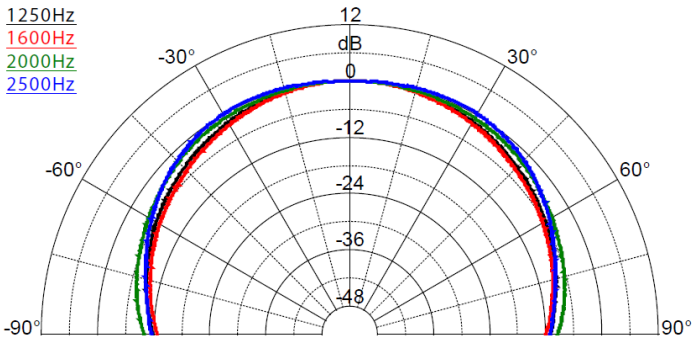

SAROS SR8T – Диаграмма направленности, 1250 Гц – 2500 Гц

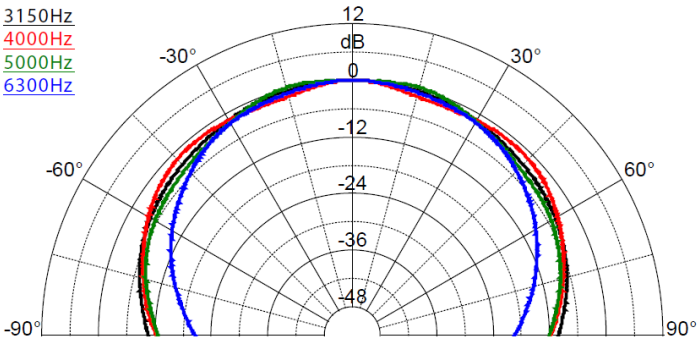

SAROS SR8T – Диаграмма направленности, 3150 Гц – 6300 Гц

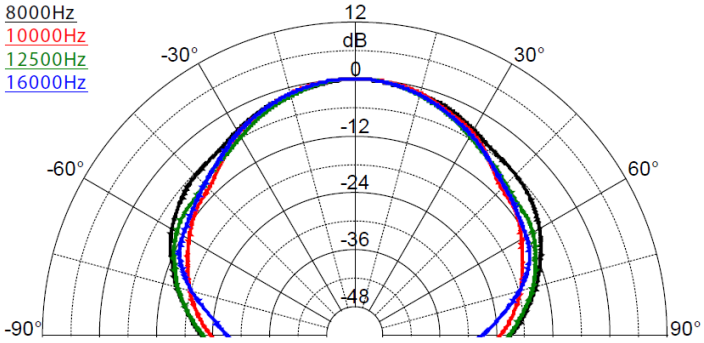

SAROS SR8T – Диаграмма направленности, 8000 Гц – 16000 Гц

SAROS SR8T 2-полосные громкоговорители Saros® 8” на плоскость

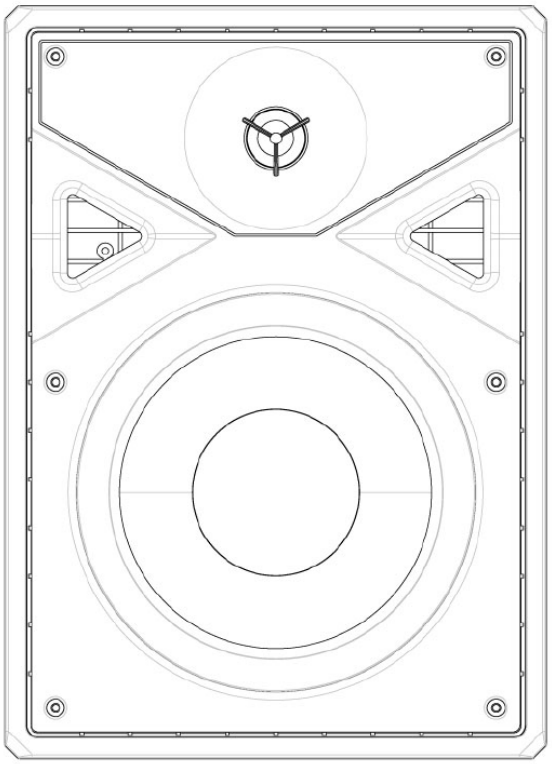

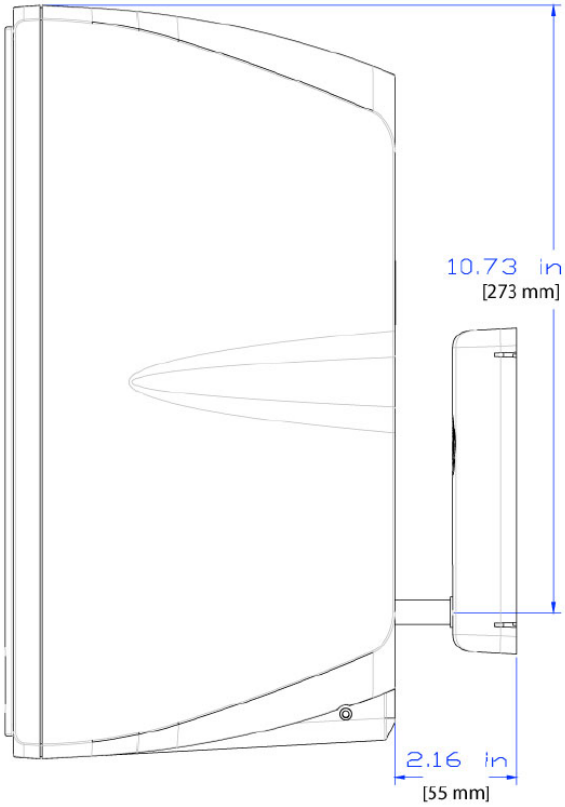

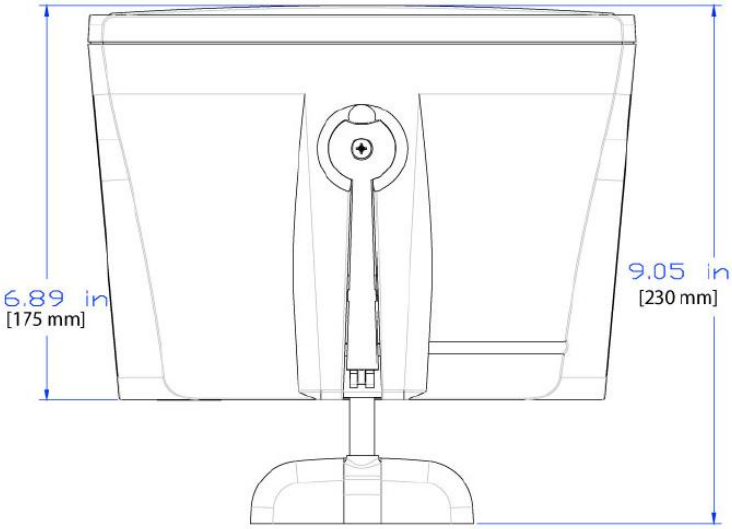

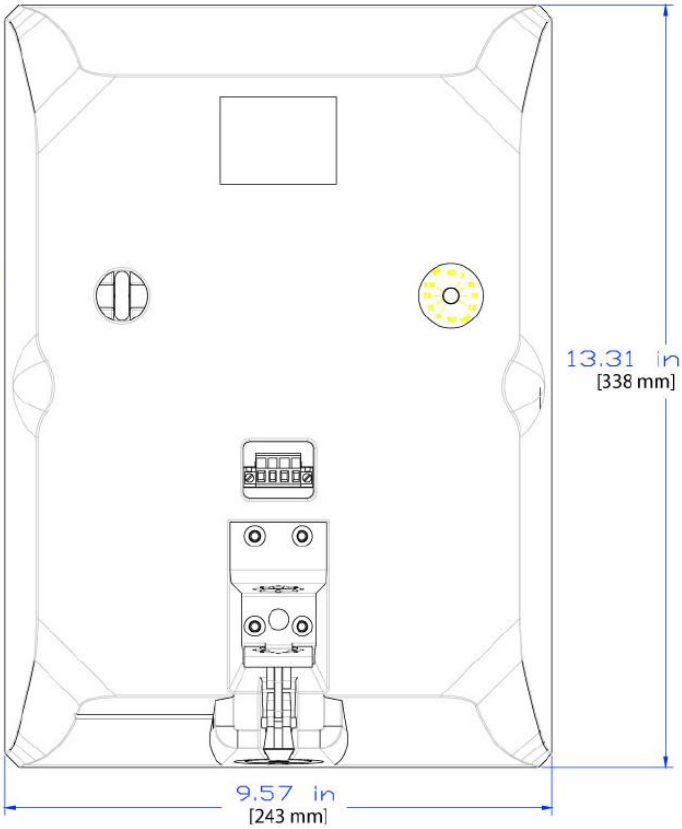

Crestron Electronics, Inc. 15 Volvo Drive | Rockleigh, NJ 07647
Тел.: 800.237.2041 / 201.767.3400 | Факс: 201.767.1903
www.crestron.com

Все названия брендов и продуктов, а также товарные знаки являются собственностью соответствующих владельцев.
© Crestron Electronics, Inc., 2015.

Характеристики могут быть изменены без предварительного уведомления. Изменено: 6.04.2015